Christie CP2208-LP

Цифровое кино
Альтернативный/локальный контент

Компактный лазерно-фосфорный кинопроектор, рассчитанный на пользователей в любой точке мира

Приобретение нового цифрового кинопроектора, отвечающего стандартам DCI, может потребовать значительных финансовых вложений, особенно если дистрибьюторы не предлагают собственных программ финансирования. Christie® создала доступное и компактное DCI-совместимое решение на базе лазерно-фосфорной технологии, чтобы обеспечить зрителям во всем мире захватывающие впечатления.

Christie CP2208-LP с лазерно-фосфорным источником света освобождает пользователей от необходимости замены ламп, что значительно сокращает финансовые и временные затраты, связанные с техническим обслуживанием, расходными материалами и простоями. CP2208-LP может быть дополнительно оборудован легкой в использовании системой Screen Management System (SMS) и разными вариантами объективов, он имеет компактный форм-фактор и представляет собой доступную и надежную платформу, которая дает возможность легко перейти на лазерно-фосфорную технологию кинопроекции.

CHRISTIE®

Christie CP2208-LP

Этот проектор позволяет отображать контент различных видов: DCI, 3D, HFR, альтернативный и локальный, – и отличается непревзойденной производительностью, универсальностью и низкой стоимостью владения. Для показа киноконтента можно использовать дополнительный интегрированный медиаблок Christie (IMB-S2)[1] или другую популярную систему –Series-2 на базе интегрированного медиаблока (IMB)[2], подключаемую через открытый слот для IMB. Это снижает ваши общие расходы на систему и повышает ее общую надежность. Кроме того, Christie CP2208-LP можно модернизировать для показа контента с высокой частотой кадров (HFR). Также имеется возможность показа рекламного и альтернативного контента. Для демонстрации альтернативного контента из внешних источников Christie CP2208-LP оснащен двойными входами DVI и HDMI, что позволяет работать с 2D и 3D контентом.

Основные характеристики:

- Полная DCI-совместимость
- Твердотельный источник света не требует ни замены ламп, ни технического обслуживания
- 3D ready
- Низкая стоимость владения
- Моторизованный узел крепления объектива
- Интегрированный медиаблок (приобретается отдельно) с SMS и высокопроизводительной системой хранения данных NAS
- Открытый IMB слот
- Сенсорный экран, интуитивно понятный графический интерфейс (GUI)
- Поддерживает HFR
- Базовая поддержка HDCP
- Низкий уровень загрязнения в пересчете на углекислый газ
- Моющиеся/многоразовые фильтры
- Техническая поддержка осуществляется специализированной командой профессионалов

Технические характеристики		Christie CP2208-LP
Яркость	номинальная	• До 8 000 DCI люмен; исходная – 11 000 люмен
	максимальный размер экрана	• 10,67 м при коэффициенте усиления экрана 1,0
	срок службы	• 30 000 ч до падения яркости на 50%
Коэффициент контрастности		• >1 700:1 (полное поле, вкл./выкл.)
Цифровое микрозеркальное устройство		• 0,69" S2K DMD 3DLP Cinema® • 2 048 x 1 080 пикселей
Количество цветов		• 35,2 триллиона
Конфигурация байонета		• Полностью моторизованная система «Умные линзы» (ILS)
Объективы		• 1,2–1,72 (108-494108-01) • 1,33–2,1 (108-495109-01) • 1,62–2,7 (108-496100-01) • 2,09–3,9 (108-497101-01)
Напряжение входной линии		• 220 В, одна фаза
Требования к источникам электропитания		• Вход A: 200–240 В, 50/60 Гц, 11 А • Вход B (ИБП): 100–240 В, 50/60 Гц, 3 А
Вес		• Система в сборе: 73,2 кг
Размер (без объектива и ножек)		• (Д x Ш x В): 813 x 838 x 381 мм
Аксессуары		• Christie IMB-S2 (108-384107-03) • Устройство хранения данных NAS-S2 4TB (108-502108-02) • Обновление программного обеспечения HFR • Монтажная стойка (108-416102-01)

[1] DCI-совместимые системы хранения данных NAS можно заказать через торговых представителей Christie.
[2] IMB системы Dolby, Doremi или GDC.

Вид спереди

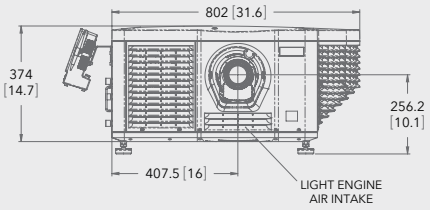

Вид сбоку

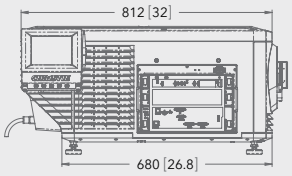

Вид сверху

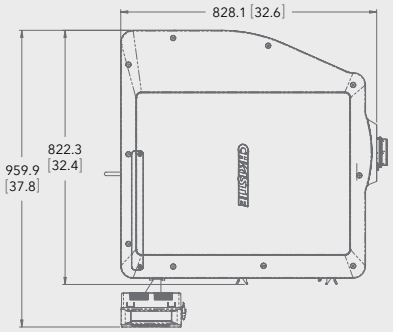

Офис независимых продаж

Россия
119234, Москва,
Ленинские горы,
Владение 1, строение 77,
офис 101.4В
Научный парк МГУ
Тел.: +7 (495) 930-8961

EMEA offices

United Kingdom
EMEA Regional Head Office
PH: +44 (0) 118 977 8000

Africa
PH: +27 71 335 8667

Eastern Europe
Representative Office
PH: +36 (0)1 47 48 138

France
PH: +33 (0) 1 41 21 44 04

Germany
PH: +49 2161 566 200

Middle East
PH: +971 (4) 503 6800

Spain
PH: +34 91 633 9990

Italy
Independent Sales Consultant Office
PH: +39 (0) 2 9902 1161

Certified System ISO 9001 ISO 14001 Kitchener, Ontario

DLP CINEMA TEXAS INSTRUMENTS

Актуальная информация о технических характеристиках доступна на сайте www.christieemea.com

© Christie Digital Systems USA, Inc., 2014. Все права защищены. Все наименования брендов и продуктов являются товарными знаками, зарегистрированными товарными знаками или торговыми наименованиями их соответствующих владельцев. Система управления Christie Digital Systems Canada Inc. сертифицирована на соответствие требованиям ISO 9001 и ISO 14001. Эксплуатационные характеристики являются стандартными. В связи с постоянным появлением новых разработок технические характеристики могут быть изменены без предварительного уведомления. Отпечатано в Канаде на бумаге, изготовленной из вторсырья. 4304 June-16

CHRISTIE®